Код: **KFPW**

Шаровой кран F-Power со сливным наконечником, ручным деаэратором и пробкой

https://kz.ferrocompany.com/product-6232-KFPW.html

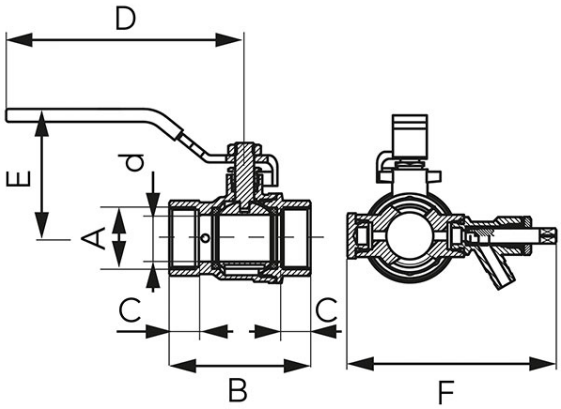

- гарантия: 10 лет
- рабочее тело: вода, гликоль 50%, сжатый воздух
- тип резьбы: вр-вр
- полнопроходной
- с дросселем
- ручка: металлический рычаг
- материал корпуса и шара: латунь
- материал уплотнений шара и штыря: PTFE
- номинальное давление 16 бар (PN16)
- максимальная рабочая температура: 120°C
- минимальная рабочая температура: -30°C
- NICKEL FREE - поверхность шара, имеющая контакт с водой, не никелируется
- латунь CW617N-4MS - пониженное содержание свинца и никеля

Код	DN	A	d [мм]	B [мм]	C [мм]	D [мм]	E [мм]	F [мм]	Kvs [м3/ч]	Упаковка индивидуальная	Упаковка сборная
KFPW1	15	G1/2	15	54	12	96	48,5	82,7	7,51	8	64
KFPW2	20	G3/4	20	60	12,5	101,5	55	88,7	12,41	6	48
KFPW3	25	G1	25	70,5	14,5	116,5	65,5	94,7	21,40	4	24
KFPW4	32	G1 1/4	32	83	15,5	116,5	70,5	104,7	41,21	2	16
KFPW5	40	G1 1/2	40	93,5	16	126,5	74	112,7	67,17	2	12
KFPW6	50	G2	50	107,5	17,5	151,5	90,5	123,7	-	2	8