# Код: **KRN**

## Шаровой кран F-Comfort Mini

https://kz.ferrocompany.com/product-6142-KRN.html

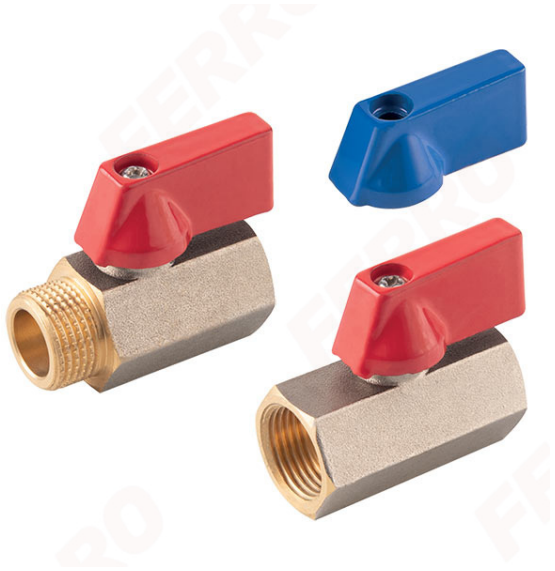

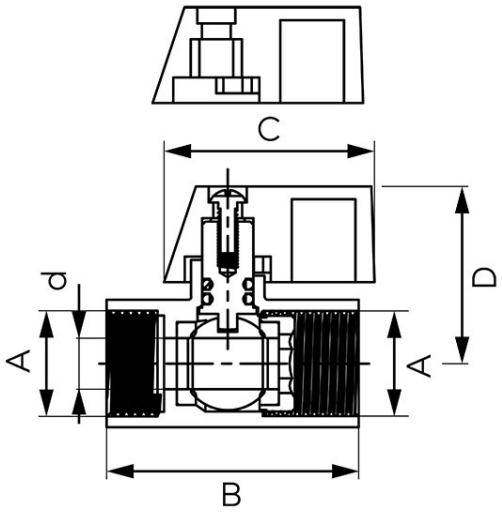


- гарантия: 5 лет
- рабочее тело: вода
- ручка: красная или синяя (доступно в комплекте)
- материал корпуса и шара: латунь
- материал уплотнений шара и штыря: PTFE
- двойное уплотнение штыря (2 шт. O-ring)
- ручка «бабочка»
- номинальное давление: 10 бар (PN10)
- максимальная рабочая температура: 100°C
- NICKEL FREE - поверхность шара, имеющая контакт с водой, не никелируется
- латунь CW617N-4MS - пониженное содержание свинца и никеля

| Код | DN | A | d [мм] | B [мм] | C [мм] | D [мм] | Kvs [м³/ч] | Тип резьбы | Упаковка индивидуальная | Упаковка сборная |
|---|---|---|---|---|---|---|---|---|---|---|
| **KRN1** | 10 | G1/2 | 10 | 47,2 | 33 | 29,8 | 4,68 | нр-нр | 20 | 240 |
| **KRN2** | 10 | G1/2 | 10 | 47,2 | 33 | 29,8 | 4,68 | вр-вр | 20 | 160 |
| **KRN10** | 8 | G3/8 | 8 | 41 | 33 | 28,3 | 2,85 | вр-вр | 10 | 120 |
| **KRN101** | 8 | G3/8 | 8 | 41 | 33 | 28,3 | 2,85 | нр-нр | 10 | 120 |