Код: **KFCS**

Шаровой кран F-Comfort

https://kz.ferrocompany.com/product-6137-KFCS.html

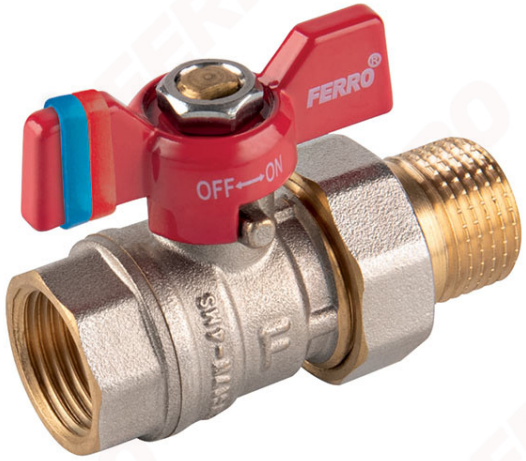

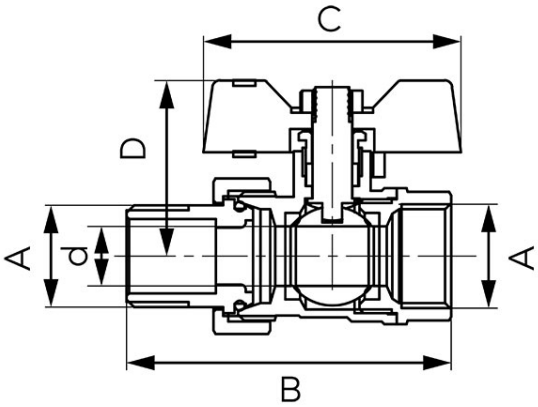

- гарантия: 5 лет
- рабочее тело: вода
- тип резьбы: вр-нр с муфтой
- с дросселем
- ручка «бабочка»
- материал корпуса и шара: латунь
- материал уплотнений шара и штыря: PTFE
- номинальное давление: 20 бар (PN20)
- максимальная рабочая температура: 100°C
- NICKEL FREE - поверхность шара, имеющая контакт с водой, не никелируется
- латунь CW617N-4MS - пониженное содержание свинца и никеля

Код	DN	A	d [мм]	B [мм]	C [мм]	D [мм]	Kvs [м³/ч]	Упаковка индивидуальная	Упаковка сборная
KFCS1	15	G1/2	12	65,5	52	35,5	6,39	15	75
KFCS2	20	G3/4	16	76	52	38,8	11,83	14	56
KFCS3	25	G1	21	87	67,5	50	21,50	12	36