Код: **KPH**

Шаровой кран HERCULES 40 бар, ручка рычаг, вр-вр

https://kz.ferrocompany.com/product-2878-KPH.html

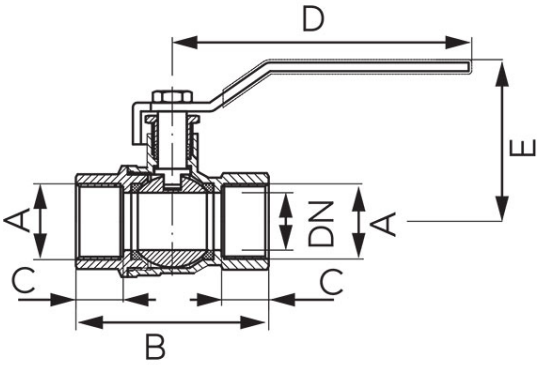

- 15 лет гарантии
- NICKEL FREE 2018 - Поверхность клапана, имеющая контакт с водой, не никелируется
- Рабочее тело клапанов
  - воды
  - сжатый воздух
  - 50% гликоля

Код	Размеры вводов	DN	A	B [мм]	C [мм]	D [мм]	E [мм]	Индивидуальная упаковка	Коробка	Продукты в индивидуальной упаковке без EAN или в промышленной упаковке	Продукты на евробирке со штрих-коичной для розничной продажи E*
KPH1	1/2"	15	Rp 1/2	56	13	~100	49	10	120	**KPH1W**	**KPH1E**
KPH2	3/4"	20	Rp 3/4	66	14,5	~102	55	9	81	**KPH2W**	**KPH2E**
KPH3	1"	25	Rp 1	76	16,8	~116	64	8	48	**KPH3W**	**KPH3E**
KPH4	1 1/4”	32	Rp 1 1/4	86	18	~116	71	4	36	**KPH4W**	-
KPH5	1 1/2”	40	Rp 1 1/2	94	18	~149	80	2	18	**KPH5W**	-
KPH6	2"	50	Rp 2	115	23	~149	90	2	12	**KPH6W**	-

*

Продукты в индивидуальной упаковке без EAN или в промышленной упаковке

- Продукты в индивидуальной упаковке без EAN или в промышленной упаковке.

***Продукты на евробирке со штрих-коичной для розничной продажи** **E -**

Продукты на евробирке со штрих-коичной для розничной продажи.